TRAKER T120 · 150

1200 KG
1500 KG

IT T120 e T150 sono i Multi-tool che consentono di cambiare equipaggiamento in pochi minuti. Progettati per utilizzo “heavy duty” trovano applicazione nel mondo delle costruzioni ed in tutti i settori caratterizzati da grande mole di lavoro. Macchine instancabili e precise grazie a motorizzazioni potenti e sistema di controllo idraulico con mono-joystick.

EN T120 and T150 are the Multi-tool machines that permit to change equipment in few minutes. Designed for heavy-duty use, they find application in the construction field and in all the areas characterized by high workload. Endless and precise machines, thanks to powerful engines and to the hydraulic control system guided by a mono-joystick.

Versioni disponibili · Available models

1

Sistema di sgancio rapido
Quick coupling system

2

Raffreddamento a liquido
Liquid cooling

3

Raffreddamento olio idraulico
Hydraulic oil cooling

4

Trasmissione idrostatica
Hydrostatic transmission

5

Rulli oscillanti
Rocking rollers

6

Motore diesel Yanmar da 22 / 25 hp
Yanmar diesel engine 22 / 25 hp

7 — Optional

Presa di forza 50 lt/min
Power take (P.T.O) 50 lt/min

VANTAGGI / ADVANTAGES

A

Centraggio conico
Conical centering system

B

Motoriduttore con freno idraulico
Gearmotor with hydraulic brake

C

Tendicingolo a grasso
Greased track tensioner

D

Connessione idraulica protetta
Covered hydraulic connection

E

Doppi rulli oscillanti
Double rocking–rollers

F

Bloccaggio rapido attrezzature
Equipment quick-locking

FOCUS

C&F—CONSTRUCTION EQUIPMENT
T120/150 • MINIDUMPER MULTI-TOOL

› QUICK ATTACH

Quick attach è il sistema che permette di cambiare la funzione della macchina in maniera rapida e sicura.

Quick attach è il sistema che permette di cambiare la funzione della macchina in maniera rapida e sicura.

Versioni disponibili · Available models

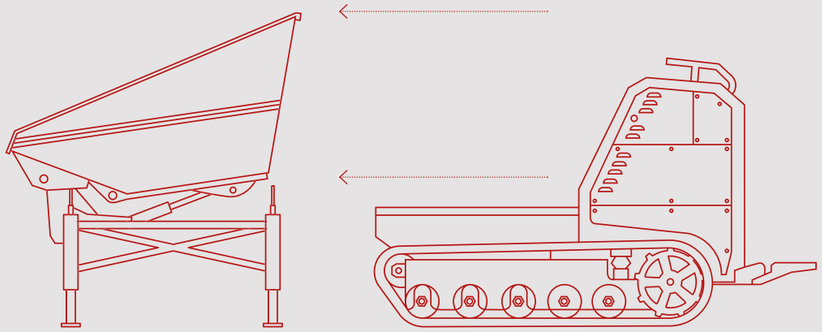

TRAKER T120
Capacity 1200 Kg
YANMAR 22 HP

TRAKER T150
Capacity 1500 Kg
YANMAR 22 HP

Cofano posteriore con apertura laterale per facilitare gli interventi di manutenzione
Dashboard equipped with gauges and safety devices

Doppi rulli oscillanti
Double rocking rollers

Capacità di carico fino a 1500 Kg
Load capacity up to 1500 Kg

Cruscotto completo di indicatori e dispositivi di sicurezza
Dashboard equipped with gauges and safety devices

› Monojoystick

Unico minidumper sul mercato con controllo della trazione azionato da un monojoystick idraulico servocomandato.

The only minidumper on the market with traction controlled by a servo hydraulic monojoystick.

TRAKER T120 · 150

MINIDUMPER

CAPACITÀ OPERATIVA
OPERATING WEIGHT
1200 · 1500 kg

LARGHEZZA MACCHINA
MACHINE WIDTH
780 mm

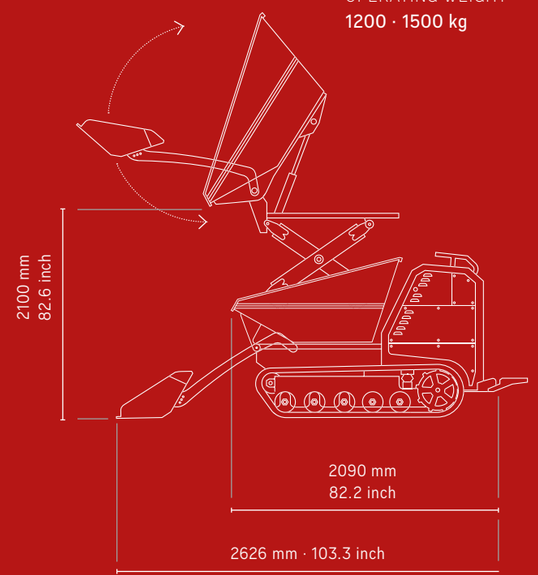

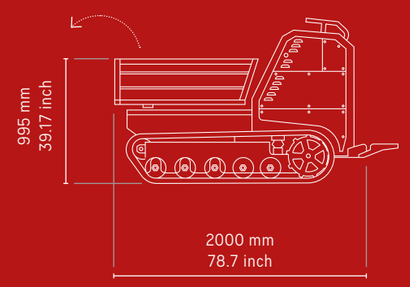

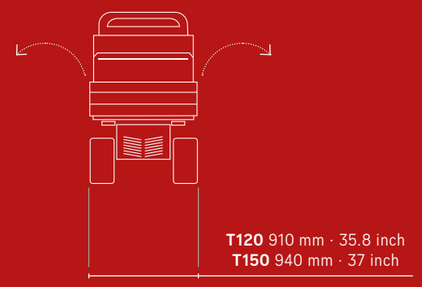

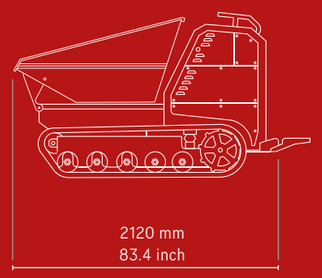

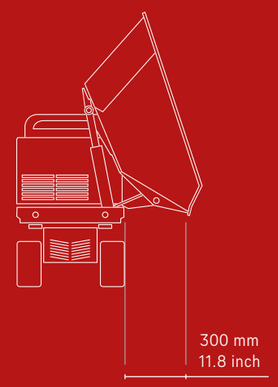

MOTORE TERMICO
ENGINE
→ YANMAR 3TNV-70
→ YANMAR 3TNV-76

TRASMISSIONE
TRASMISSION
→ IDROSTATICA
→ HYDROSTATIC

POMPA IDRAULICA
HYDRAULIC PUMP
→ 2 PORT. VARIABILI + INGRANAGGI
→ 2 VAR. DISPL. + 1 GEAR PUMP

MOTORE IDRAULICO
HYDRAULIC MOTOR
2 x MOTORIDUTTORI
2 x GEARBOX

PORTATA POMPA
PUMP FLOW RATE
→ 2 x 56 l/min + 1 POMPA INGR.
→ 2 x 15 gpm + 1 GEAR PUMP

PRESSIONE MASSIMA
MAX PRESSURE
180 bar

RAFFREDDAMENTO IDRAULICO
HYDRAULIC COOLING SYSTEM
LIQUIDO
LIQUID

LARGHEZZA CINGOLI
TRACK WIDTH
200 · 230 mm
7.87 · 9 mm

RULLI
TRACK ROLLERS
→ 5

RULLI OSCILLANTI
ROCKING ROLLERS
SI
YES

REGOLAZIONE CINGOLI
TRACKING TENSIONER
SI
YES

VELOCITÀ DI TRASLAZIONE
TRAVEL SPEED
6 km/h
3.7 mp/h

CAPACITÀ OPERATIVA
OPERATING WEIGHT
→ 1200 · 1500 kg / 2645 · 3306 lbs
HIGH–TIP
→ 900 · 1000 kg / 1984 · 2204 lbs

MASSA A VUOTO
EMPTY WEIGHT
950 · 1000 kg
2094 · 2204 lbs

CONTROLLO
CONTROL
→ MONOJOYSTICK

CARATTERISITCHE TECNICHE / TECHNICAL FEATURES

RASO 0.50 m³
STRUCK 0.65 yd³

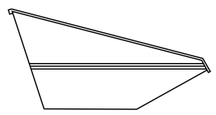

COLMO 0.65 m³
HEAPED SAE 0.85 yd³

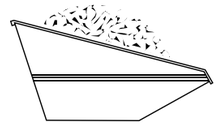

RASO 0.38 m³
STRUCK 0.49 yd³

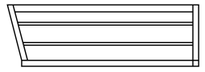

COLMO 0.50 m³
HEAPED SAE 0.65 yd³

RASO 0.38 m3
STRUCK 0.49 yd3

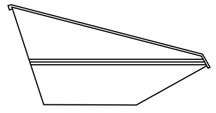

COLMO 0.5 m3
HEAPED 0.65 yd3

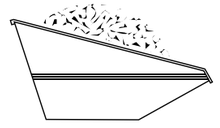

CAPACITÀ / CAPACITY